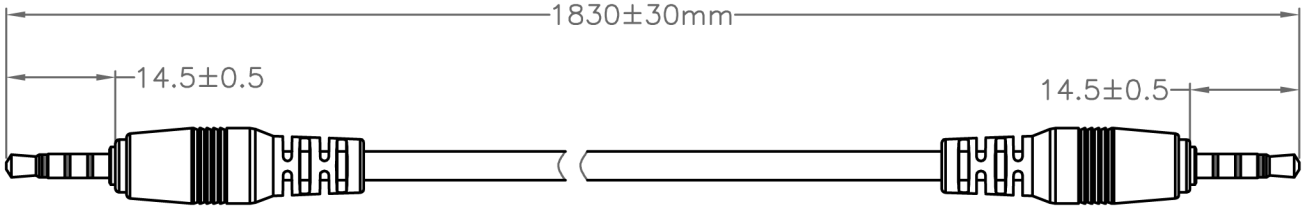

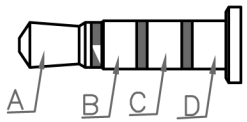

Scale: 2:1

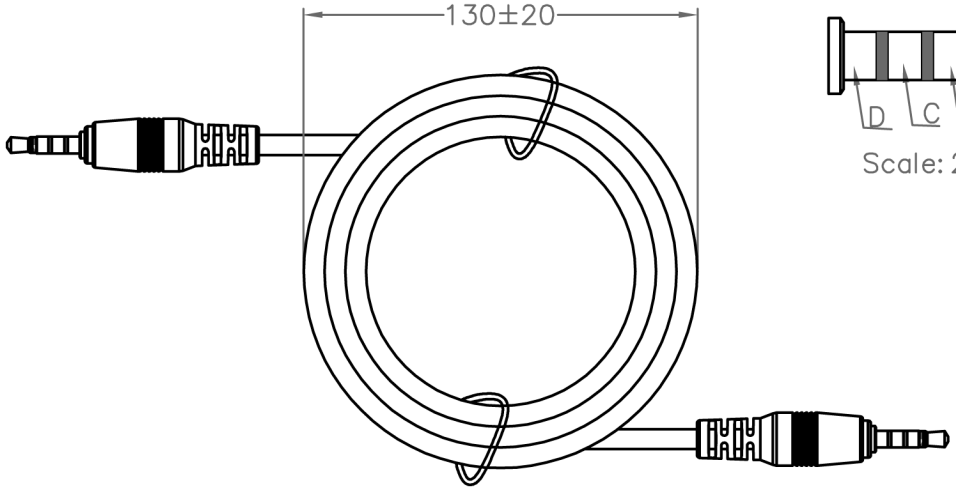

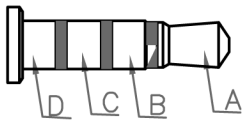

Scale: 2:1

WIRING SCHEME:

A	Red Wire
B	Black Wire
C	Yellow Wire
D	Green Wire

NOTES:

1. Cable:NOUL 26#/4C(Red.Yellow.Green.Black)(0.16*7)+
   Shidle(0.2*7)+Aluminum foil Ø3.7 60P Black L=1810mm;
2. Plug:P/N P3351(Silver)
3. Molding Materical:PVC Black.
4. Magic:14cm Black

AREA	REV	DESCRIPTION	DATE

品 名 TITLE	Cable Assy, 4C 3.5mm Plug Male To Male, Shielded				
品 號 PART NO.				日 期 DATE	09/26/2003
圖 號 DRAWING NO.	CA-354S-M/M	版 本 REV.	A	繪 圖 DRAWN	Dinv
客戶品號 CUSTOMER P/N		比 例 SCALE	NON	核 對 CHECKED	Jane
公 差 TOLERANCE	.X ±0.5 .XX ±0.2	單 位 UNIT	mm	核 准 APPROVED	Swallow